DOOSAN

Kompaktbagger |

DX19

STAGE V COMPLIANT

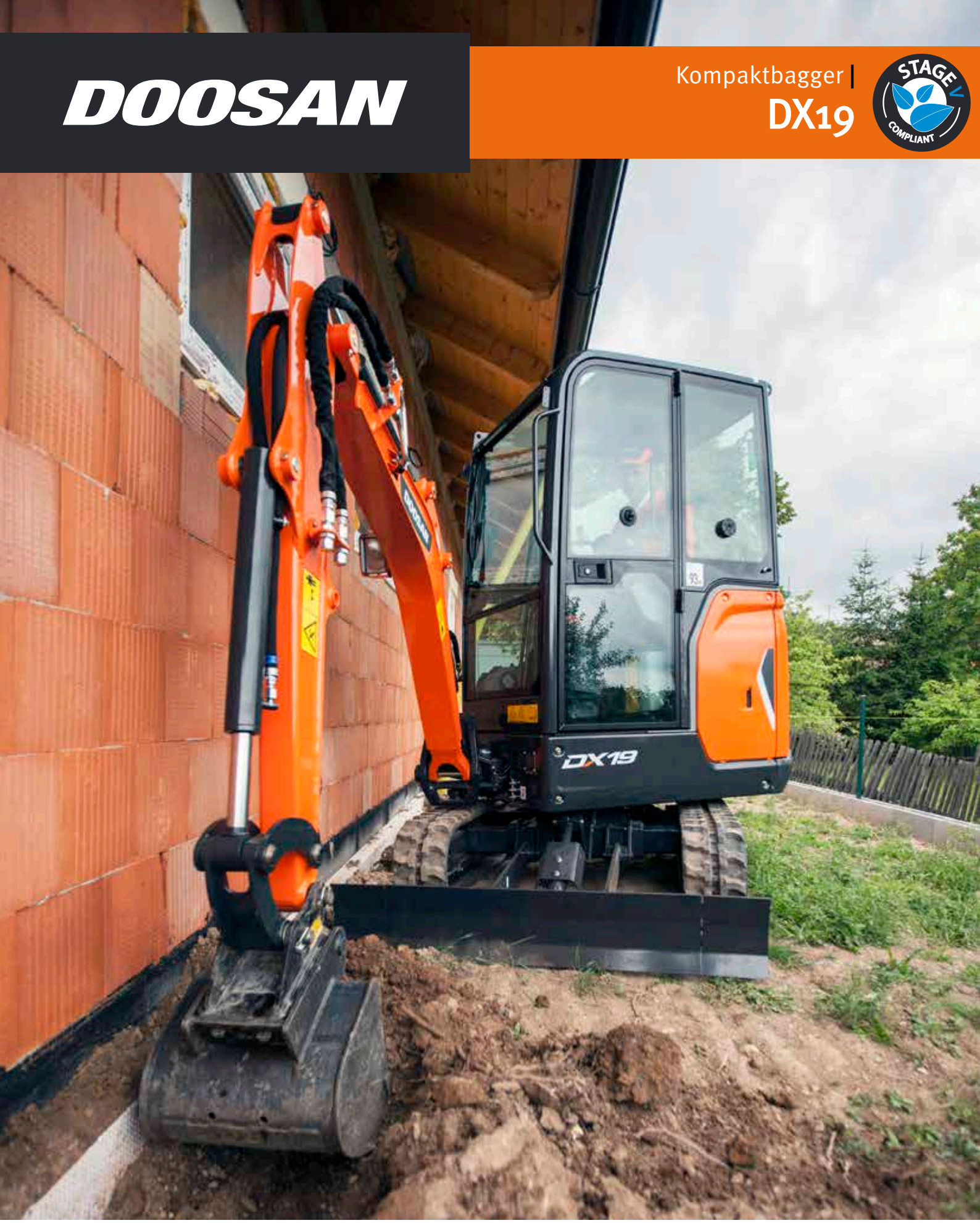

Höchstleistung: 13,5 PS
Betriebsgewicht: 1,9 t
Max. Löffelinhalt: 65 l

Hohe Vielseitigkeit und verbesserte Leistung

Anpassbar und komfortabel

Das DX19 Open-Center-Hydrauliksystem mit Verstellpumpen nutzt die Maschinenkraft effizienter und sorgt so lastunabhängig für maximale Pumpenleistung, mehr Komfort, feinfühligeres Arbeiten und größere Präzision.

- Kurze Taktzeiten sorgen in Verbindung mit klassenbesten Ausbrechkräften für maximale Produktivität.
- Dank der einzigartigen Ausleger- und Zylinderdämpfung konnte die Leichtgängigkeit der Maschine erneut verbessert werden.
- Der einfahrbare Unterwagen ermöglicht das Durchfahren von Gebäudetüröffnungen.
- Eine Vielzahl von Anbaugeräten bietet maximale Vielseitigkeit.

Einfahrbarer Unterwagen

Der einfahrbare Unterwagen ermöglicht es, durch Türöffnungen in Gebäude hineinzufahren. Die seitlich versetzbare Arbeitsgruppe bietet hervorragende Sicht bei der Arbeit. Neue montagefreundliche und langlebige Schildverlängerungen. Der links montierte Auslegerschwenkzylinder minimiert das Risiko, Gegenstände im Arbeitsbereich zu beschädigen.

Einfach zu transportieren

Der DX19 passt problemlos auf einen herkömmlichen Anhänger. Bessere Transportierbarkeit dank neu integrierter Verzurrpunkte am Oberwagen.

Mehr heben, höher heben

Die überragende Ausschütthöhe erleichtert das Beladen von Lkw, während die große Reichweite am Boden dafür sorgt, dass die Maschine beim Graben nicht so oft umgesetzt werden muss. Mit seiner höheren Standfestigkeit und Hubleistung sowie der klassenbesten proportionalen Zusatzhydraulik bietet der DX19 maximale Vielseitigkeit beim Einsatz unterschiedlichster Anbaugeräte.

Erweiterbares Schild: Langes Schild für besonders hohe Standfestigkeit und einfaches Planieren.

Alles im Griff, in jeder Situation

Ergonomie für müheloses und effizienteres Arbeiten

Dank der proportionalen Zusatzhydraulik wird die Leistung des Baggers in geschmeidige, zuverlässige Bewegungen umgesetzt.
Dank feinfühliger Joysticks und übersichtlich angeordneter Bedienelemente arbeiten Sie sicher, souverän und mit minimalem Kraftaufwand. Sogar die Schalter wurden entsprechend ihrer Bedienungshäufigkeit ergonomisch angeordnet. Maximale Effizienz zum Greifen nah.

Anzeige

Neue Bedienkonsole mit Übersicht über alle Parameter (automatische Motorabschaltung, automatisches Ausschalten der Kabinenbeleuchtung, akustische Alarmsignale im Störungsfall)

1. Motorlaufzeit, Arbeitsstunden, Service-Codes, Spannung, Wartungsuhr, Zeitdauer für automatisches Glühkerzenvorheizen, Drehzahl
2. Allgemeine Warnung
3. Motorkühlmitteltemperatur
4. Zwei Fahrstufen
5. Motorwarnleuchte
6. Scheinwerfer
7. Tankanzeige und Alarm
8. Sicherheitsgurt
9. Hydraulikwarnleuchte
10. Info-Taste – Menüanzeige

Rechte Instrumentenkonsole

- Schalter für Planierschild und schnelle Fahrgeschwindigkeit
- Fahrtrichtungsschalter
- Proportionaler Joystick
- Neues Steuerpult

Linke Instrumentenkonsole

Proportionaler Joystick (einschließlich Signalhorntaste) und Schalter für die Einstellung der Unterwagenbreite.

Der ideale Arbeitsplatz – ganz auf Ihren Komfort zugeschnitten

Komfortable Arbeit

Die ausgereifte ISO-zertifizierte und luftdichte ROPS-Kabine sorgt neben ausgezeichneter Rundumsicht und Stabilität für optimalen Fahrerkomfort und Sicherheit. In komfortabler Sitzposition haben Sie bequemen Zugang zu verschiedenen Staufächern und profitieren von der hervorragenden Rundumsicht über den Einsatzort. Geringe Geräusch- und Vibrationspegel.

Verbesserte Rundumsicht

Die neue Kabine verfügt über große Fenster und schmale Säulen und gewährleistet so eine maximale Rundumsicht. Leicht zu öffnende Frontscheibe mit leichtem, stabilem Rahmen und Gasdruckfederunterstützung.

Ergonomische Arbeitsumgebung für den Fahrer

Geräumige Kabine mit viel Beinfreiheit, robusten und ergonomischen Pedalen, großem und flachem Boden, Getränkehalter, Aufbewahrungsbox, usw.

Kabinenbodenplatten

Leicht entfernbare Kabinenbodenplatten erhöhen die Wartungsfreundlichkeit.

Kabinenzugang: Dank der breiten Tür kann der Fahrer bequem einsteigen und Platz nehmen.

Längere Lebensdauer – weniger Wartungsaufwand

Zuverlässige Leistung – niedrige Betriebskosten

Das verstärkte Chassis sorgt für hohe Festigkeit, während der optimierte Ausleger eine gleichmäßige Lastverteilung und somit höhere Lebensdauer gewährleistet. Qualitativ hochwertige Materialien, modernste computerunterstützte Konstruktion und Dauertests unter Extrembedingungen garantieren, dass Ihr Bagger stets einsatzbereit ist. Der DX19 wurde für lange Laufzeiten bei geringer Wartung konzipiert, wodurch eine höhere Vor-Ort-Verfügbarkeit der Maschine erzielt wird. Zwischenzeitlich stehen geschulte Doosan-Techniker bei Bedarf für zusätzliche Unterstützung zur Verfügung.

Auslegerschwenkung

Schwenkhalterung und Auslegerschwenkzylinder gewährleisten eine hohe und zuverlässige Kraftentfaltung.

Schild mit Zylindern und Schläuchen

Das Schild lässt sich auf Unterwagenbreite erweitern. Die Schildzylinderschläuche sind nahe der Kabine unterbrochen, sodass sie sich leicht austauschen lassen.

Zylinder und geschützte Rohrleitungen

Der Zylinder ist geschützt oberhalb des Auslegers montiert. Rohrleitungen und Schläuche verlaufen geschützt innerhalb des Auslegers.

Zentrale Schmierpunkte

Zur einfacheren Wartung sind die Schmierpunkte zentral positioniert.

Service-Tool-Anschluss

Ermöglicht Ihnen den direkten Zugang zu allen Wartungsdaten für einfache Wartung und Fehlerbehebung.

Batterietrennschalter

Sorgt für mehr Sicherheit und schont die Batterie.

Unterwagen: Verstärkter und von 980 mm bis 1360 mm ausfahrbarer Unterwagen.

Technische Daten

Motor

Typ	Kubota / D722-EF11 (EU Stufe V)
Zylinderzahl	3
Kolbenhub	0,7 l
Max. Nettoleistung (ISO 9249)	9,9 kW (13,5 PS)
Max. Nutzdrehmoment (ISO 9249)	4,3 kgf/m (42,3 Nm)
Bohrung × Hub	67 mm × 68 mm
Anlasser	12 V/1,4 kW
Batterien – Lichtmaschine	12 V/530 A – 12 V/40 A
Luftfilter	Zwei auswechselbare Papiertrockenfilter

Hydraulik

Pumpentyp	Doppelkolbenpumpe mit Zahnradpumpe
Pumpenförderstrom	41,3 l/min
Förderstrom Pumpe 1 bei 2500 U/min	11,3 l/min
Förderstrom Pumpe 2 bei 2500 U/min	15 l/min
Förderstrom Pumpe 3 bei 2500 U/min	15 l/min
Zusatzhydraulik-Ölfluss	30 l/min
Zusatzhydraulikablass	180 bar

Leistungsdaten

Reißkraft Löffel (ISO 6015)	20835 N
Reißkraft Löffelstiel (ISO 6015)	10371 N
Reißkraft langer Löffelstiel (ISO 6015)	9279 N
Zugkraft	19380 N
Fahrgeschwindigkeit – schnell/langsam	4,0 / 2,5 km/h
Steigfähigkeit	30°

Gewicht

Betriebsgewicht mit Kabine	1877 kg
Betriebsgewicht mit Schutzdach	1781 kg
Bodendruck	32,4 kPa

Schwenkmechanismus

Schwenkgeschwindigkeit	8,4 U/min
Auslegerdrehwinkel	80°/60°
Schwenkmotor	Gerotermotor

Schalldruckpegel

Schallpegel LpA (EU-Richtlinie 2006/42/EC)	79 dB(A)
Geräuschpegel LWA (EU-Richtlinie 2000/14/EG)	93 dB(A)
Körpervibration (ISO 2631–1)	0,74 ms^{-2}
Hand-Arm-Vibration (ISO 5349–1)	1,42 ms^{-2}
Hand-Arm-Vibration (ISO 5349–1) Unsicherheiten	0,37 ms^{-2}

Füllmengen

Kraftstofftank	19 l
Hydraulik	19 l
Kühlung	3,3 l
Motoröl inkl. Ölfilter	3,3 l
Achsantrieb (jeweils)	0,4 l

Hubkräfte • mit Schutzdach • langer Löffelstiel • zusätzliches Gegengewicht • ohne Löffel

Hubpunkt-höhe [H]	Über Schild, Schild abgesenkt			Über Schild, Schild angehoben			Über Seite, Schild angehoben			Über Seite, Schild angehoben, eingefahren			Max. Radius [R] (mm)
	Hub bei max. Radius (kg)	Hubradius [R] (kg)		Hub bei max. Radius (kg)	Hubradius [R] (kg)		Hub bei max. Radius (kg)	Hubradius [R] (kg)		Hub bei max. Radius (kg)	Hubradius [R] (kg)		
		2,0 m	3,0 m		2,0 m	3,0 m		2,0 m	3,0 m		2,0 m	3,0 m	
2,0 m	380 *	-	341 *	249	-	341 *	295	-	341 *	178	-	217	3372
1,0 m	372 *	496 *	412 *	208	496 *	282	244	496 *	334	147	373	208	3708
0,0 m	364 *	855 *	466 *	203	475	267	240	540	317	146	323	193	3691
-1,0 m	351 *	735 *	406 *	230	444	261	275	521	298	166	324	186	3315

1. Hubkräfte gemäß ISO 10567:2007(E).
2. Lastpunkt befindet sich am Ende des Löffelstiels.
3. * = Die Nennlasten basieren auf der hydraulischen Leistung.
4. Die angegebenen Nennlasten überschreiten 75 % der Kipplast bzw. 87 % der hydraulischen Hubkraft nicht.
5. Zur Berechnung der Hubkraft mit Löffel wird das tatsächliche Gewicht des Löffels von den Werten subtrahiert.
6. Die angegebenen Konfigurationen müssen nicht zwangsläufig die Standardausrüstung der Maschine wiedergeben.

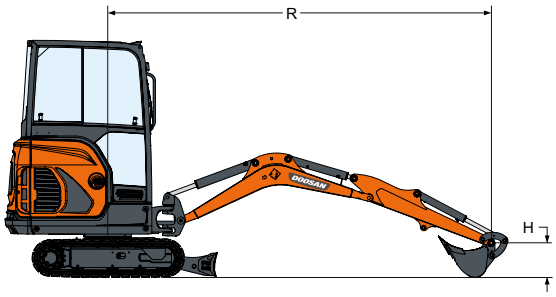

Technische Daten

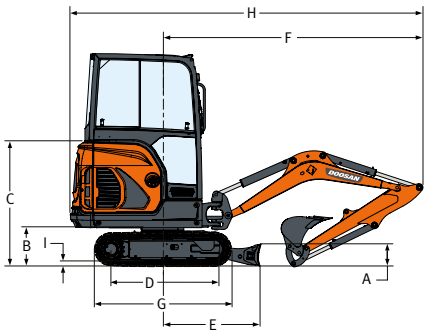

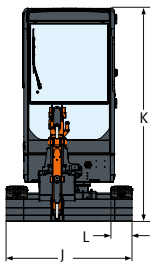

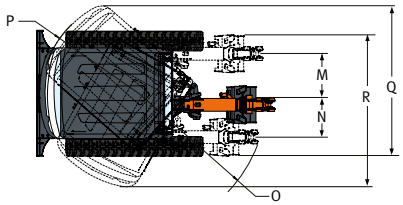

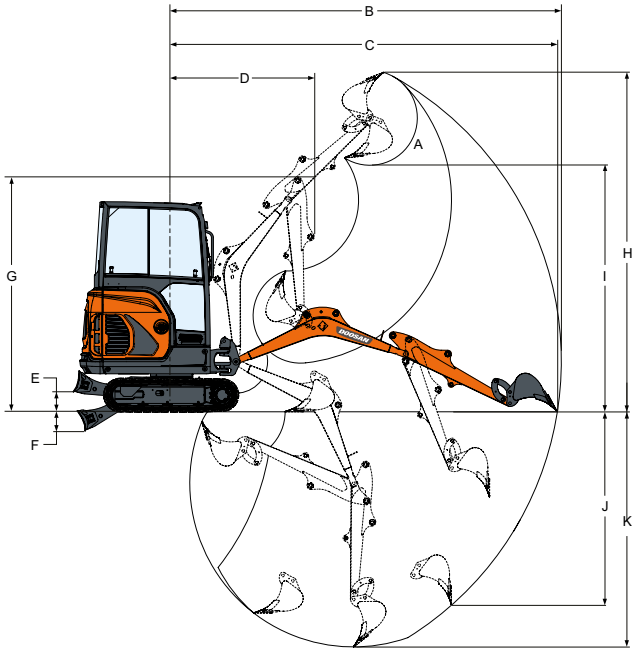

Abmessungen

A	Höhe des Planierschilds	235 mm
B	Bodenfreiheit	419 mm
C	Höhe Motorabdeckung	1340 mm
D	Länge der Raupenkette am Boden	1114 mm
E	Abstand zwischen Maschinenmitte und Planierschild	1252 mm
F	Minimaler Radius in Fahrposition	2812 mm
G	Gesamtkettenlänge	1476 mm
H	Transportlänge – Std.-Löffelstiel	3812 mm
H	Transportlänge – langer Löffelstiel	3831 mm
I	Raupenstollenhöhe	25 mm
J	Planierschildbreite (eingefahren)	1360 (980) mm
K	Gesamthöhe	2299 mm
L	Raupenbreite	230 mm
M	Auslegerschwenkung, links	433 mm
N	Auslegerschwenkung, rechts	589 mm
O	Minimaler Wenderadius	1154 mm
P	Schwenkabstand, hinten	1009 mm
Q	Arbeitsbreite bei max. Drehung nach rechts	1801 mm
R	Arbeitsbreite bei max. Drehung nach links	1645 mm

Working range

A	Löffelkippwinkel	196°
B	Max. Reichweite – Std.-Löffelstiel	4084 mm
B	Max. Reichweite – langer Löffelstiel	4257 mm
C	Maximale Reichweite am Boden – Std.-Löffelstiel	4039 mm
C	Maximale Reichweite am Boden – langer Löffelstiel	4214 mm
D	Min. Schwenkradius – Std.-Löffelstiel	1542 mm
D	Min. Schwenkradius – langer Löffelstiel	1561 mm
E	Max. Schildhöhe	220 mm
F	Max. Schildtiefe	204 mm
G	Max. Höhe bei min. Schwenkradius	2564 mm
H	Max. Grabhöhe – Std.-Löffelstiel	3573 mm
H	Max. Grabhöhe – langer Löffelstiel	3701 mm
I	Max. Ausschütthöhe – Std.-Löffelstiel	2566 mm
I	Max. Ausschütthöhe – langer Löffelstiel	2693 mm
J	Max. vertikale Wandtiefe – Std.-Löffelstiel	1948 mm
J	Max. vertikale Wandtiefe	2115 mm
K	Max. Grabtiefe – Std.-Löffelstiel	2385 mm
K	Max. Grabtiefe – langer Löffelstiel	2565 mm

Serien- und Sonderausrüstung

Kabine ROPS TOPS	○
Dach	●
Ausfahrbarer Unterwagen	●
Unterwagen-Ausfahr-Schalter	●
2. Fahrgeschwindigkeit	●
Planierschild mit zwei Schildverlängerungen	●
1. Zusatzhydraulikleitung (doppeltwirkend) am Ausleger	●
Steuerung über hydraulischen Schalter	○
Fester Sitz	●
Steuerkonsolensperren	●
Einklappbare, ergonomische Pedale	●
Gashebel	●
Automatik-Sicherheitsgurt	●
Vier Verzurrpunkte am Oberwagen	●
Fortschrittliche Service-Diagnose	●
Motor mit automatischer Überhitzungsabschaltung	●
Warnalarm bei Kraftstoffmangel	●
Hydraulik- und Fahrsteuerungssperre	●
Batterieabschaltung	●
Funkenfängerauspuff	●
Metallschutz für Auslegerscheinwerfer	●
Staufach	●
Getränkehalter	●
Langes Schild	●
1090 mm Löffelstiel	●
1270 mm Löffelstiel	○

Serienausrüstung: ●
Sonderausrüstung: ○

Einige dieser Optionen zählen in manchen Ländern möglicherweise zur Standardausrüstung. Einige dieser Sonderausrüstungen sind in einigen Ländern möglicherweise nicht erhältlich. Bitte erkundigen Sie sich bei Ihrem DOOSAN-Händler vor Ort, um weitere Informationen über die Verfügbarkeit zu erhalten oder um Ihre Maschine an Ihre Anwendungsanforderungen anzupassen.

Jetzt unter: products.doosanequipment.eu

www.doosanequipment.eu

Powered by **Innovation**

DOOSAN

©2020 DOOSAN D 4405511-DE (12-20)

Doosan Infracore Europe B.V., IBC - Pobřežní 620/3, 186 00 Praha 8-Karlín, Czech Republic

Bestimmte technische Daten basieren auf technischen Berechnungen und sind keine tatsächlichen Messungen. Technische Daten dienen nur zu Vergleichszwecken und können sich ohne vorherige Ankündigung ändern. Die technischen Daten für Ihr individuelles Doosan-Gerät können aufgrund von normalen Abweichungen bei Konstruktion, Fertigung, Betriebsbedingungen und anderen Faktoren variieren. Bilder von Doosan-Maschinen zeigen nicht unbedingt die Standardausrüstung.